NORIS D

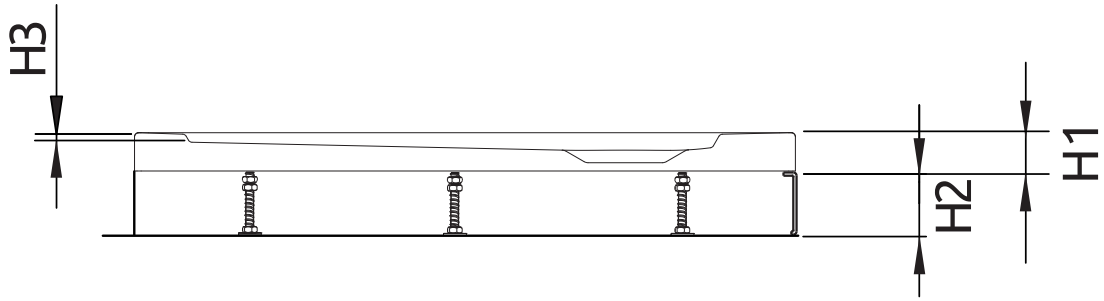

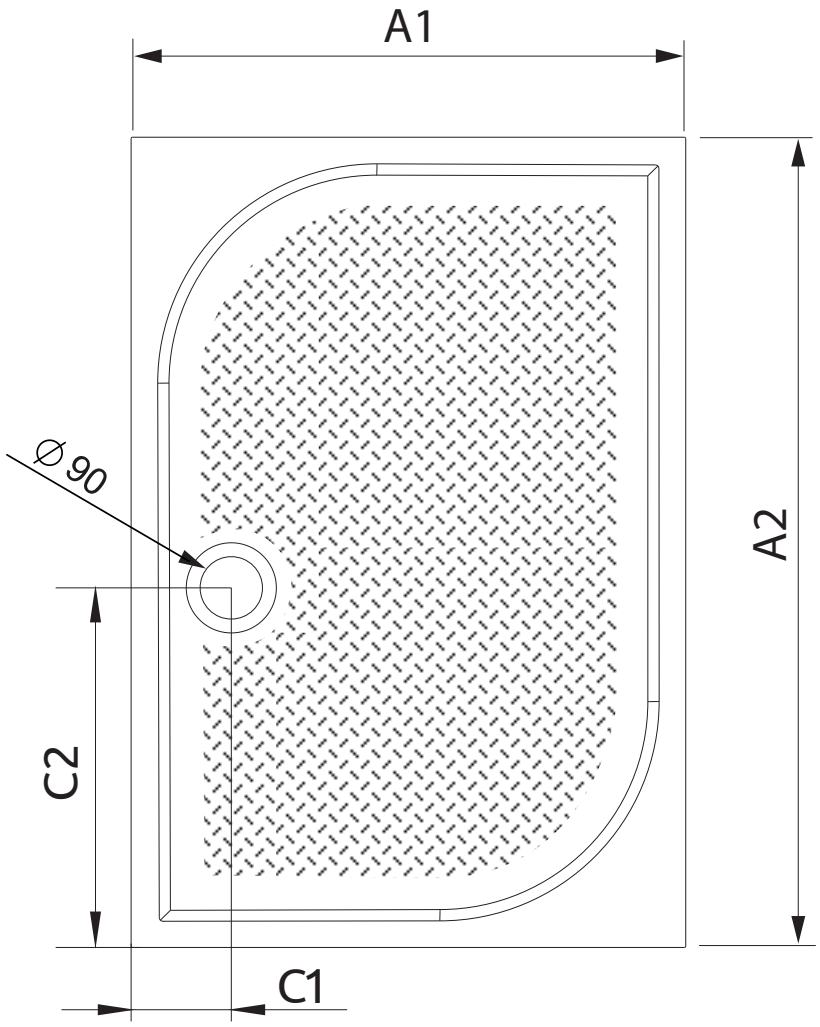

NORIS D	A1	A2	C1	C2	H1	H2	H3
1400x800	800	1400	135	700	30	100	10
1600x800	800	1600	135	800	30	100	10

ST620

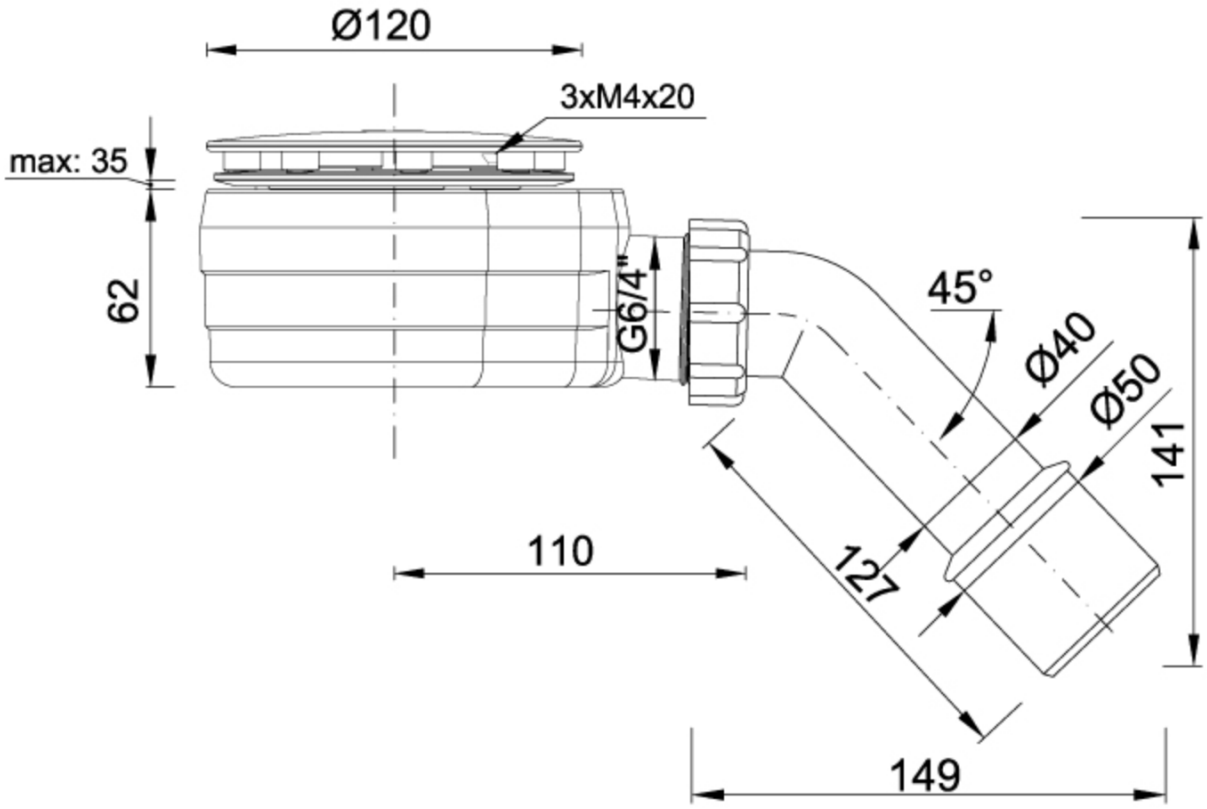
Ø120
3xM4x20
max: 35
62
G6/4"
45°
Ø40
Ø50
141
110
127
149

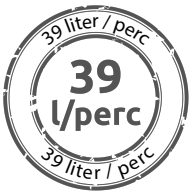
39 liter / perc
39
l/perc
39 liter / perc